两相直流步进驱动器SR4

连接与运行：

驱动器各个部分名称 与功能

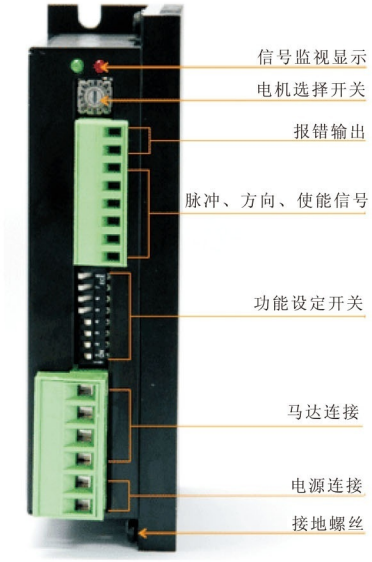

信号监视显示

显示	颜色	名称
POWER	绿	驱动器正常工作为绿灯闪烁
ERROW	红	驱动器出错时红绿交替闪烁

状态	原因
绿灯闪烁	驱动器工作正常
绿灯常亮	驱动器未使能
4红1绿	驱动器电源输入过压
5红1绿	驱动器过流
6红1绿	电机绕组开路
3红2绿	驱动器内部电压出错
4红2绿	驱动器电源输入欠压

报错输出

显示	端子名称	功能
OUT	报错输出	当驱动器出错时，输出光藕接通，最大可外接30V@100mA

输入信号

显示	端子名称	功能
STEP	脉冲信号	工作指令的脉冲信号，可接收5-24V差分或单端信号
DIR	方向信号	工作指令的方向信号，可接收5-24V差分或单端信号
EN	使能信号	EN无输入时，电机使能

※ 可根据客户要求定制CW/CCW控制模式

电机型号选择

通过调整此旋钮开关，选择正确的电机型号，驱动器给出不同驱动效果

旋钮位置	匹配电机转子惯量
0/8	10g.cm²以下
1/9	30g.cm²以下
2/A	50g.cm²以下
3/B	80g.cm²以下
4/C	100g.cm²以下
5/D	200g.cm²以下
6/E	400g.cm²以下
7/F	400g.cm²以上

外形尺寸：

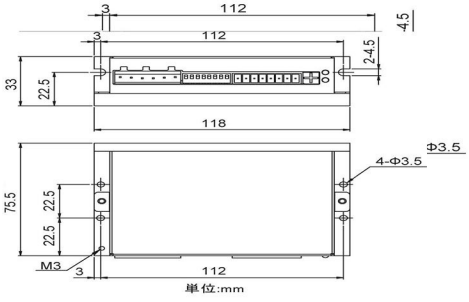

运行电流设定开关

开关设定			电 流(A)
Sw1	Sw2	Sw3	
OFF	OFF	OFF	4.5
ON	OFF	OFF	4.0
OFF	ON	OFF	3.5
ON	ON	OFF	3.0
OFF	OFF	ON	2.5
ON	OFF	ON	2.0
OFF	ON	ON	1.5
ON	ON	ON	1.0

驱动器细分

开关设定			细 分
Sw5	Sw6	Sw7	SR4
OFF	OFF	OFF	256
ON	OFF	OFF	128
OFF	ON	OFF	64
ON	ON	OFF	32
OFF	OFF	ON	16
ON	OFF	ON	8
OFF	ON	ON	4
ON	ON	ON	2

※请根据您的细分需要选择驱动器型号

两相直流步进驱动器SR4

静态电流调整开关

显示	开关名称	功 能
Sw4	电动机停止时电流调整	通过调整此拨码开关，选择电机静态电流，ON时为运行电流50%，OFF时90%

驱动器自检

显示	开关名称	功 能
Sw8	驱动器自测	将此拨码设为ON，电机以1转/秒速度做两圈正反转往复运动

驱动器连接

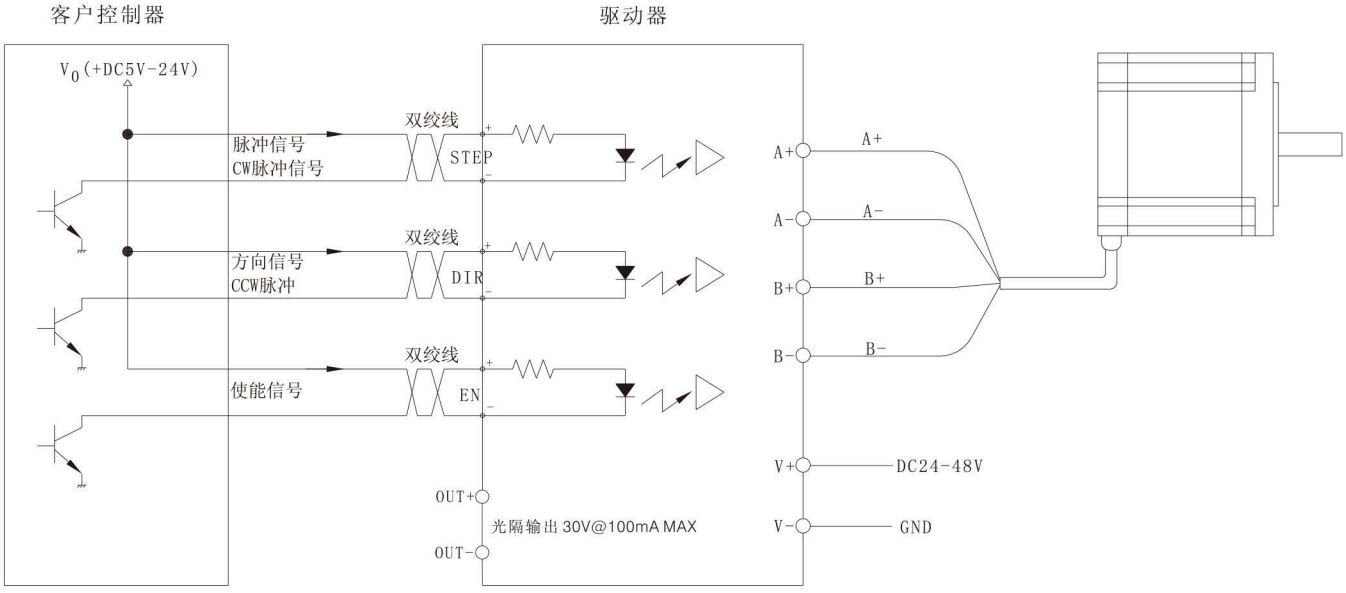

关于输入

1、SR驱动器通过内部电路转换，可识别5-24V外部信号，无需外接限流电阻。
2、脉冲信号停止时，请务必使信号输入端光耦为断开。
3、双脉冲工作方式时，请勿使CW和CCW同时接通。
4、方向信号应先于脉冲信号2us建立。
5、正常情况下不需连接EN端。

关于马达接线

1、四线电机请按图接线，电流为马达额定电流。
2、六线电机两种接线方法。
□图示接线方法为串联全绕组接法，适合大力矩低速运行，电流为额定电流0.7倍。
□半绕组接法为将图示马达的A-和B-换成COM(A)和COM(B)，适合高速运行，电流为马达额定电流。
□ 6线马达连线时，未连接的2线请务必保持悬空状态。
3、马达转向如与您使用方向相反，可通过调换驱动器A+和A-的马达线使马达反向。

关于电源

1、请准备足以供给输入电流的电源。
电源容量不足时，可能发生以下异常情况。
□高速运行时，电动机无法正常旋转。
□电动机的启动、停止迟缓。

2、请勿将电源正负极接反，将烧毁驱动器。
3、电源电压典型值24V或36V。